energy

fuego

Caldera de pelets

Una caldera de pelets es la forma más cómoda, rápida y económica de eliminar la costosa dependencia del petróleo. Ahorrarás en combustible y en mantenimiento, al mismo tiempo que cierras el ciclo vital de la madera, reciclando material de deshecho de la tala de los árboles y reduciendo la emisión de CO^2.

Nuestras calderas, de fabricación europea, ofrecen una garantía total de 10 años, de mano de obra y piezas.

Altas prestaciones
Equipos de alta eficiencia, con alimentación y limpieza automáticas, garantizados por 10 años

Energía sostenible
El pelet procede del reciclaje de residuos de podas y su combustión cierra el ciclo de vida natural de la madera

Mantenimiento mínimo
Tendrás un coste por revisiones muy inferior al de una caldera de fuel

Calor barato
Gastarás la cuarta parte que con una caldera de fuel

Las calderas de pellets pueden cubrir todas las necesidades de calor y agua caliente de una vivienda unifamiliar, plurifamiliar o un negocio. Además se integran de manera fácil con la instalación existente.

Un respiro para el presupuesto

Los pellet de madera no sólo son respetuosos con el medio ambiente. También permiten un uso eficiente, con un rápido retorno de la inversión y una garantía en la planificación y expectativas de coste futuras, teniendo en cuenta que no hay problemas de abastecimiento. Un kilo de pellet tiene el mismo poder calorífico que medio litro de gasóleo.

¿Cómo funcionan las calderas de pellets?

En una caldera de pellets todo funciona de forma autónoma: todo está controlado automáticamente, desde la toma de aire y de combustible, hasta la carga térmica necesaria. Así, siempre te beneficiarás de un funcionamiento óptimo con una alta eficiencia.

1. Los pellets pueden se pueden introducir en la caldera o en el depósito de almacenamiento (silo): a mano, mediante una barrena o mediante un conducto de succión.
2. Entonces, los pellets son transportados por un conducto hasta la cámara de combustión donde se encienden automáticamente por un soplador de aire caliente. La cantidad de pellets dependerá del calor requerido. Una sonda se hace cargo del control del suministro de combustible y de aire, y así se asegura una eficiencia energética y una combustión limpia.
3. El agua del circuito de calefacción ya está calentada.
4. Los pellets se queman por completo, así que el contenido de cenizas de pellet es del 0,5%. Sólo es necesario vaciar el contenedor de cenizas cada mes o cada unas cuantas semanas. La ceniza puede desecharse con la basura doméstica o utilizarla como fertilizante.

Nuestra propuesta

- Caldera de conexión a cualquier sistema de calefacción central.
- Sistema automático de limpieza de tubos verticales de salida del humo.
- Limpieza del quemador con parrilla flotante.

- Reducción de las pérdidas de calor gracias a un aislamiento térmico eficaz.
- Tamaño compacto.
- Quemador de pellets de acero inoxidable.
- Gran recipiente de recogida de cenizas.
- Control de hasta 16 circuitos de calefacción.
- Extracción automática de cenizas (opcional).

		12	17	24	33	44	55	80	100
	Máx.	12,0* kW	17,0* kW	24,0* kW	33,0* kW	44,0* kW	55,0* kW	80,0* kW	100,0* kW
Potencia calórica	Mín.	3,5* kW	4,9* kW	7,2* kW	10,0* kW	13,2* kW	16,2* kW	24,0* kW	28,4* kW
Volumen calefactable		40/120	100/170	171/240	241/330	331/440	441/550	551/800	801/1.000
Peso de la caldera		160 kg	220 kg	260 kg	300 kg	440 kg	470 kg	560 kg	590 kg
Dimensiones LxPxH (cm)		64/76/105	74/86/141	78/86/141	81/86/141	128/110/155	132/110/155	136/110/155	140/110/155
Capacidad Tolva Pellets		80 kg	125 kg			420 kg			
Salida de humos		Ø 11 cm	Ø 14 cm	Ø 16 cm		Ø 18 cm	Ø 22 cm	18 x 30 cm	
Altura centro salida humos		94 cm	125 cm			138 cm			
Presión de trabajo		2 bar							
Eficiencia		> 90 %							

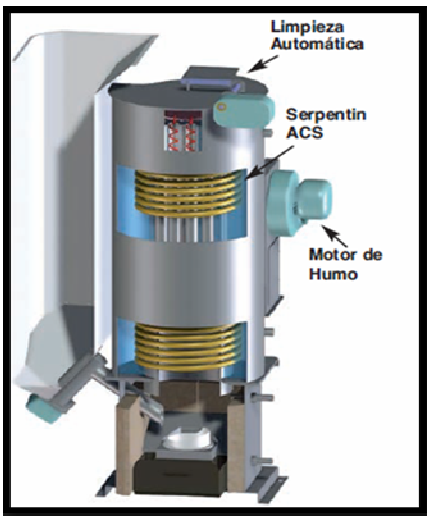

El depósito de inercia

Un **depósito de inercia** es un dispositivo que se emplea para almacenar energía que ya ha sido producida y así poder suministrarla cuando se necesite.

En otras palabras, se encarga de acumular una cantidad determinada de calor para abastecer en momentos de alta demanda térmica. De este modo, se evita cualquier interrupción en el equipo de calefacción y permite gestionar la energía de manera eficiente, ajustando la curva de demanda y generación.

¿Cómo funcionan los depósitos de inercia?

Un depósito de inercia para y arranca en función de la temperatura del depósito y no de la demanda del circuito de calefacción. Este método reduce el número de paradas y arranques, lo que incide en una mayor vida útil de todos los elementos del sistema de calefacción y reduce el consumo.

De esta forma, al optar por un depósito de inercia se consigue un elevado ahorro energético.

Es muy importante tener en consideración su aislamiento térmico, su sistema de aplicación y capacidad aislante, que minimizan las pérdidas caloríficas del depósito.

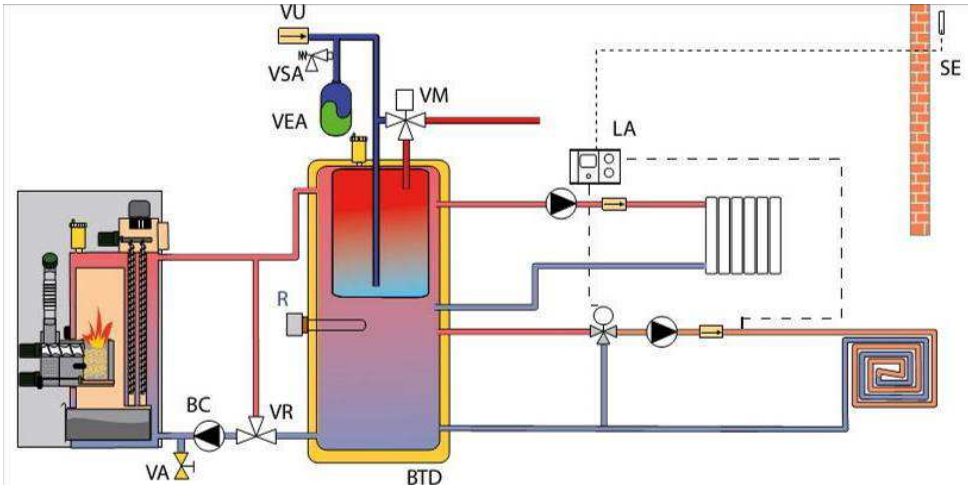

	Descripción
VR	Válvula de retorno anticondensados
BC	Bomba de circulación
VA	Llave de vaciado
SE	Sonda exterior
R	Resistencia
VSA	Válvula de seguridad ACS
VEA	Vaso de expansión ACS
VU	Válvula unidireccional
VM	Válvula mezcladora
LA	Regulador climático LAGO
BTD	BT DUO

¿Para qué sirven los depósitos de inercia?

Los depósitos de inercia resultan adecuados para cualquier instalación de calefacción y agua caliente, incluyendo calderas de biomasa, paneles solares, bombas de calor o suelo radiante.

Los depósitos de inercia para suelo radiante se utilizan para asegurar su buen funcionamiento. Normalmente a partir de 150 y 200 metros cuadrados de suelo radiante se recomienda comprar un depósito de inercia.

Por su parte, los depósitos de inercia para calderas de leña o de biomasa, son muy necesarios debido a que este tipo de calderas no son instantáneas, pues han de cargar el combustible y encender en caso de arranque, o quemar el que le quede al quemador, en caso de parada del mismo, por lo que tardan de 15 a 20 minutos en calentar el agua.

En este sentido, se aconseja el uso de depósitos de inercia de biomasa para evitar esperar a que empiece la generación de agua caliente. Cabe mencionar que, para la instalación de un depósito de inercia de calefacción, es importante un correcto dimensionamiento, lo apropiado es entre 15 y 20 litros por Kw.

En el caso del depósito de inercia para aerotermia o bomba de calor, a parte de todas las ventajas mencionadas anteriormente, este aparato es conveniente para consumir la energía cuando sea más barata, acumulándola y esperado a que llegue la demanda (la pérdida de calor en los depósitos de inercia es a día de hoy muy reducida).

Sistema doble envolvente

El sistema de doble envolvente consiste en sumergir el acumulador de agua caliente sanitaria en un depósito externo que contiene agua del circuito primario.
Al sumergir el acumulador de agua caliente sanitaria en el circuito primario, la pared del acumulador de agua sanitaria interna se convierte en un intercambiador de calor entre el circuito primario y dicho acumulador. La superficie de intercambio que se consigue con este sistema es mucho mayor a la que puedan aportar otros sistemas.
Al aumentar la superficie de intercambio se reduce el tiempo de calentamiento y aumenta la recuperación instantánea de la temperatura del agua caliente sanitaria. El resultado final es la producción de una mayor cantidad de agua caliente sanitaria.

Al incorporar el acumulador de agua sanitaria en el depósito, no se requiere ningún sistema hidráulico para la producción del agua caliente.
El automatismo que incorpora prioriza la producción del agua caliente y permite controlar el funcionamiento de la calefacción en función de las necesidades ambiente del sistema de calefacción.

El ahorro energético es otro de los aspectos especialmente cuidados en este producto. Para reducir las perdidas de calor del agua se aísla externamente el acumulador. El aislamiento térmico con el que se recubre el acumulador es de espuma de poliuretano de alta densidad y el proceso de aislamiento se realiza por un sistema de inyección que evita los puentes térmicos.

energy incorpora este sistema en sus equipos, manteniendo la política de calidad total en todos los servicios que ofrece.

Acumulador acero inoxidable

Los acumuladores internos del depósito que incorpora **energy** están construidos en acero inoxidable, cumplen las exigencias higiénicas más estrictas y además es un material que dispone de un gran coeficiente de transmisión que le confiere al acumulador una gran capacidad para producir agua caliente sanitaria.

El acero inoxidable es un material con unas propiedades excepcionales en cuanto a desprendimientos, oxidación y sedimentación.

En su superficie se crea una pátina de manera natural provocando una autoprotección que evita oxidaciones incluso en instalaciones con aguas extremadamente corrosivas.

Mantenimiento reducido

El acero inoxidable con el que está construido el acumulador no precisa de ánodo de protección contra la corrosión, lo que reduce considerablemente los gastos de mantenimiento.

El equipo incorpora una tapa de registro que permite la inspección y mantenimiento del acumulador.

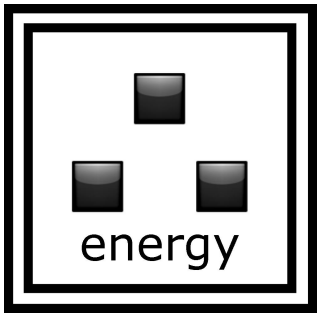

energy

c/ Uría, 56, 2ºC, 33003, Oviedo, Asturias

985233285 985610322